## PLAN FUNDATIE
SCARA 1:100

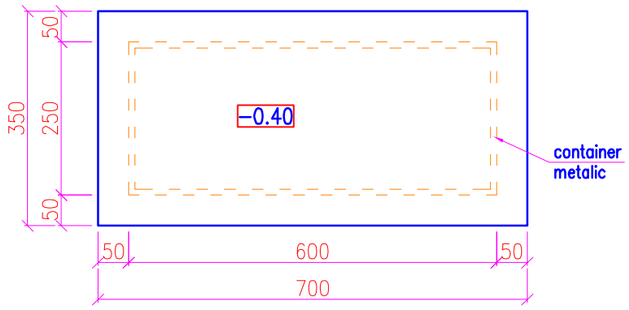


## PLAN COTA ±0.00
SCARA 1:100

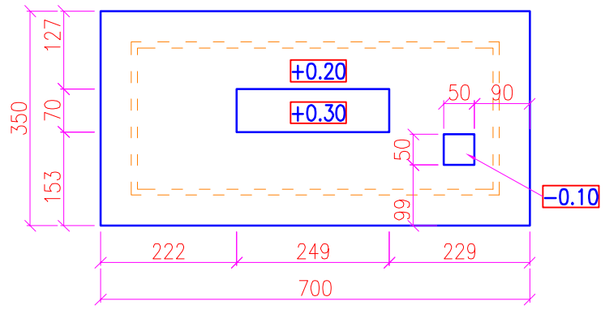


±0.00=492.90

## PLAN ARMARE SUPERIOARA FUNDATIE
SCARA 1:100

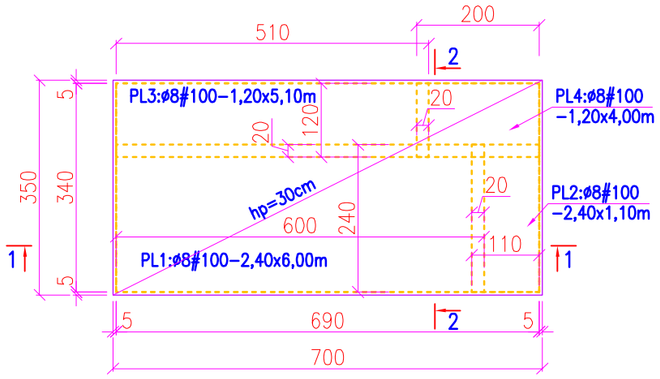


## PLAN ARMARE INFERIOARA FUNDATIE
SCARA 1:100

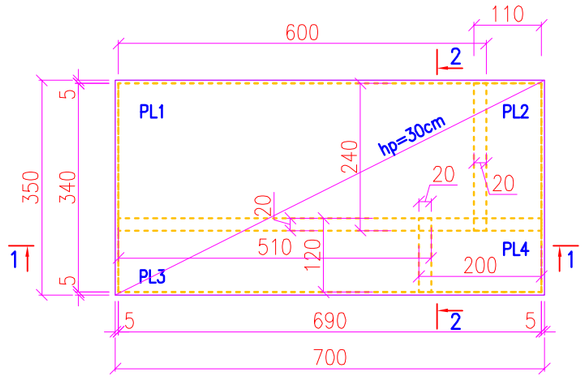


## SECTIUNE 2-2
SCARA 1:100

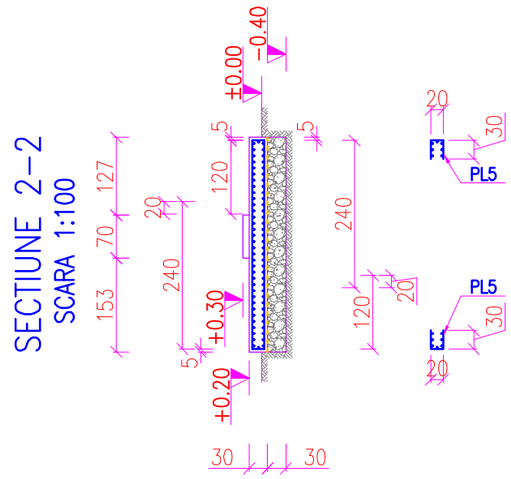


## SECTIUNE 1-1
SCARA 1:100

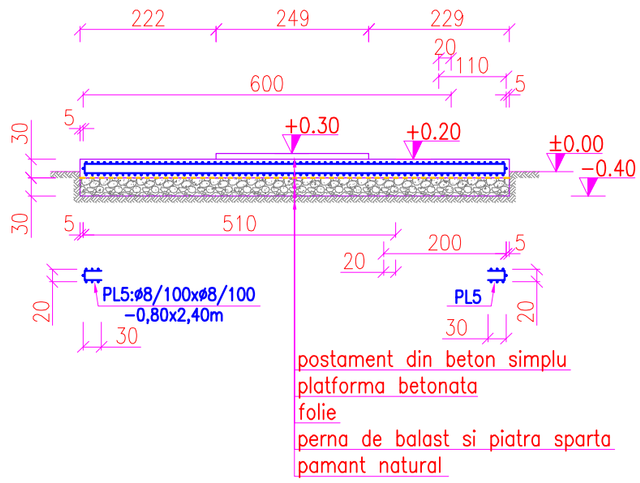


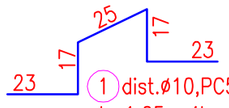


(1) dist.ø10,PC52
L=1,05m,4buc./mp

| Extras de armatura - Platforma container | | | | | | | |
|---|---|---|---|---|---|---|---|
| MARCA | DIAM | LUNGIMEA UNEI BARE (m) | | BUCATI | | LUNGIMI/ARIE PE Ø | |
| | | | | | | PC52 | SPPB |
| | | | | 1elem | toate | Ø10 | ø8/100xØ8/100 |
| 1 | 10 | | 1.05 | 100 | 100 | 105.00 | |
| 2 | 10 | | 1.40 | 8 | 8 | 11.20 | |
| PL1 | 8 | 2.40 | 6.00 | 2 | 2 | | 28.80 |
| PL2 | 8 | 1.10 | 2.40 | 2 | 2 | | 5.28 |
| PL3 | 8 | 1.20 | 5.10 | 2 | 2 | | 12.24 |
| PL4 | 8 | 1.20 | 4.00 | 2 | 2 | | 9.60 |
| PL5 | 8 | 0.80 | 2.40 | 9 | 9 | | 17.28 |
| TOTAL LUNGIMI PE DIAMETRU (m) | | | | | | 116.20 | 73.20 |
| GREUTATI PE ML (kg/m) | | | | | | 0.617 | 7.9 |
| GREUTATE PE DIAMETRU (kg) | | | | | | 71.70 | 578.28 |
| GREUTATE TOTALA ROTUNJITA(kg) - pentru 1buc. | | | | | | 80.00 | 580.00 |

## DETALIU BORDARE GOL
50x50cm-1buc.
SCARA 1:20

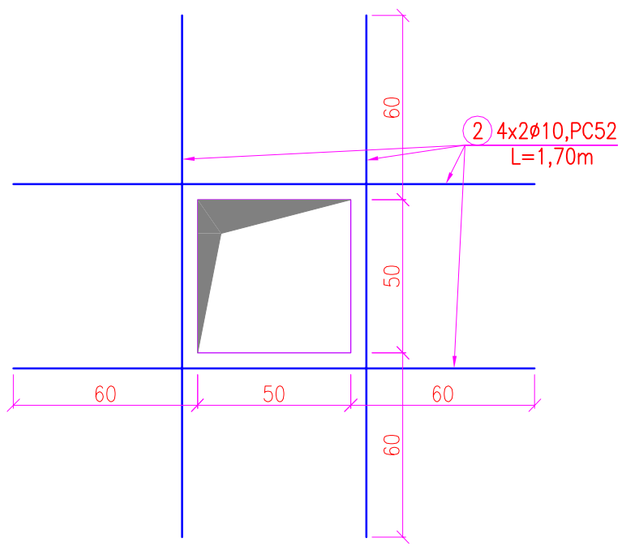


NOTA:
*Toate cotele sunt date in centimetri.
*Acoperirea cu beton a armaturii va fi de 5cm.
*Fundarea se va face pe perna din balast si piatra sparta de 30cm grosime obtinuta din 2 straturi de cate 15cm (dupa compactare), compactarea fiecarui strat fiind de min.95%.
*Innadirea plaselor se va face prin suprapunerea plaselor pe o portiune de min. 2 ochiuri, adica min.20cm.
*Inainte de turnarea betonului, pozitia si dimensiunile golurilor se vor corela cu plansele de instalatii.
*Inainte de turnarea betonului, se vor monta conductele ingropate conform planselor de instalatii.
*Pentru executarea lucrarilor din beton se vor respecta prevederile Normativelor NE 012/1-2007 si NE 012/2-2010.
*La executie se vor respecta cu strictete NTSM si NPSI, conform Normelor si Normativelor in vigoare.
*Orice neconcordanta intre datele din proiect si cele existente pe teren se va aduce la cunostinta proiectantului in timp util.

Materiale Folosite:
Beton: C25/30-P6/8, S3, CEM II/A-V 42,5R, 0...16
Otel: PC52, OB37, SPPB ø8#100

CERINTA DE VERIFICARE A1

| PROIECTANT : S.C.PROIECT INFRA 2005 S.R.L. | | | | Beneficiar: Comuna Micesti, judeţul Arges. | PC 1128/2023 |
|---|---|---|---|---|---|
| Specificatie | Nume | Semnatura | Scara | Den.proiect: "INFIINTARE SISTEM CENTRALIZAT DE ALIMENTARE CU APA IN SATUL BRANZARI, COMUNA MICESTI, JUD. ARGES". | Faza PTE |
| Administrator | ing.Pletoiu Ecaterina | | 1:100 1:20 | | |
| Sef proiect | ing. Paun Adrian | | | | |
| Proiectant | ing. Carmen Tuca | | Data 2023 | Denumire plansa: PLATFORMA CONTAINER | Nr.pl. R02 |
| Redactat | ing. Carmen Tuca | | | | |