DISPOZITIE GENERALA
sc. 1 : 50

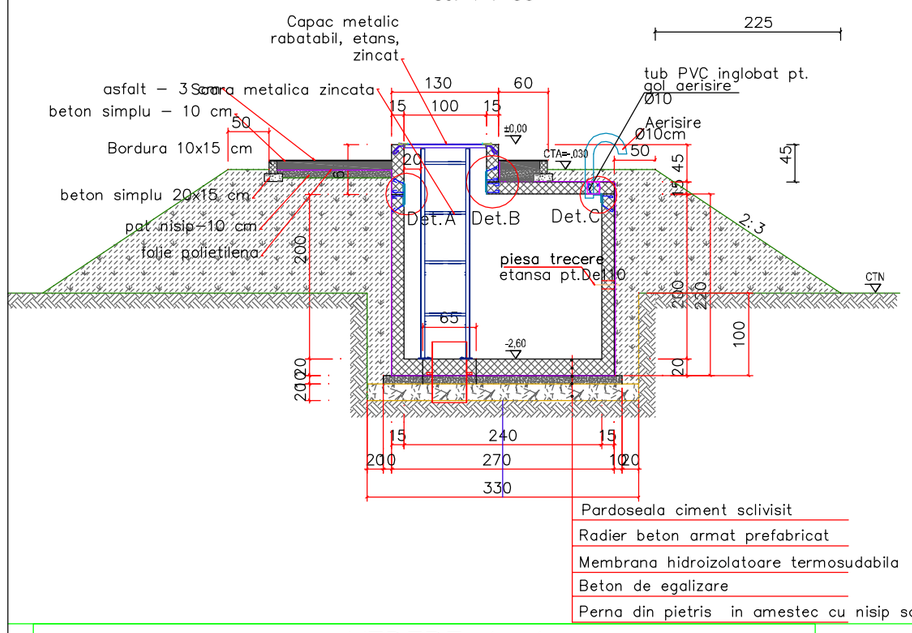

PREFABRICAT P1

Sectiune 1–1
sc. 1 : 50

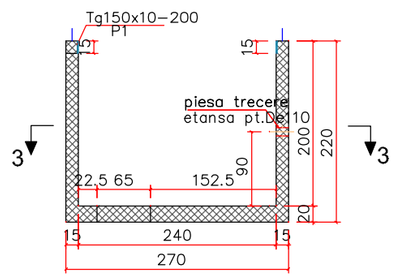

Sectiune 2–2
sc. 1 : 50

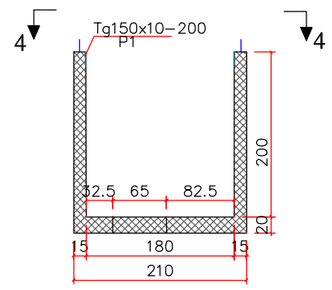

Sectiune 3–3
sc. 1 : 50

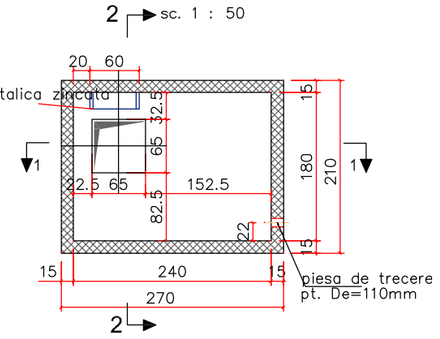

Vedere 4–4
sc. 1 : 50

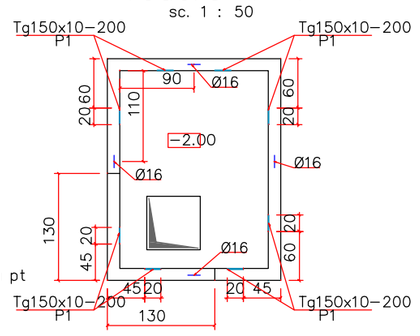

FISA PREFABRICATULUI

DENUMIRE	DIMENSIUNI (cm)	VOLUM BETON (mc) C16/20	ARMATURA (kg)			GREUTATE (t)
			PC52	OB37	Laminate	
P 1	270X210X200	3.80	551.0	5.1	44	9.5

FISA PREFABRICATULUI

DENUMIRE	DIMENSIUNI (cm)	VOLUM BETON (mc) C16/20	ARMATURA (kg)			GREUTATE (t)
			PC52	OB37	Laminate	
P 2	270X210X15	0.65	100	-	30.25	1.625

FISA PREFABRICATULUI

DENUMIRE	DIMENSIUNI (cm)	VOLUM BETON (mc) C16/20	ARMATURA (kg)			GREUTATE (t)
			PC52	OB37	Laminate	
P 3	130X130X60(45)	0.37	51.4	-	12.10	0.925

VEDERE A–A
sc. 1 : 50

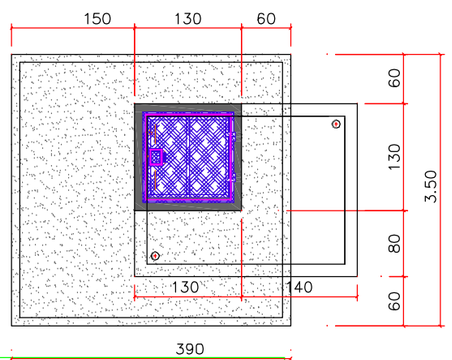

PREFABRICAT P2

Vedere in plan
sc. 1 : 50

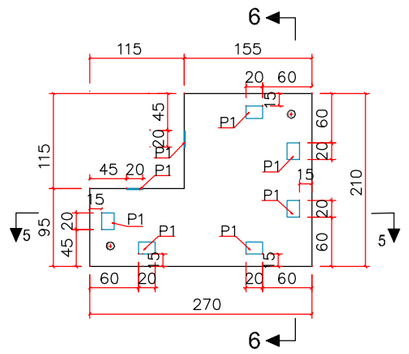

Sectiune 6–6
sc. 1 : 50

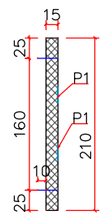

PREFABRICAT P3

Sectiune 8–8
sc. 1 : 50

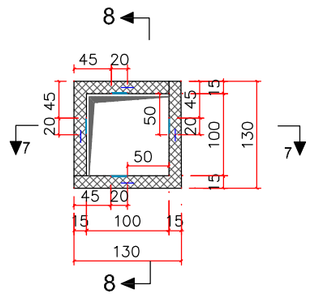

Sectiune 7–7
sc. 1 : 50

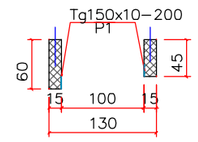

PLAN MONTAJ PREF. P1,P2,P3
sc. 1 : 50

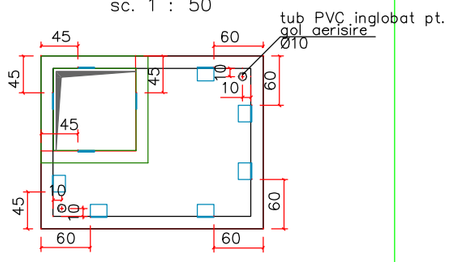

Sectiune 5–5
sc. 1 : 50

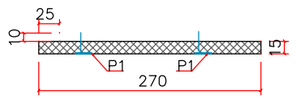

DETALIU "A"
sc. 1 : 20
(cote in cm)

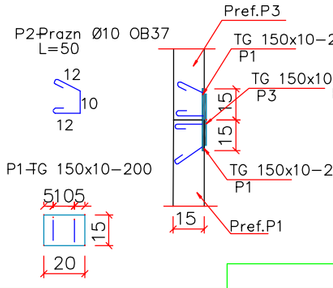

DETALIU "B"
sc. 1 : 20
(cote in cm)

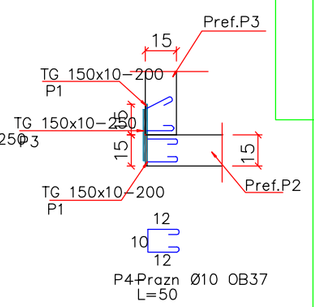

DETALIU "C"
sc. 1 : 20
(cote in cm)

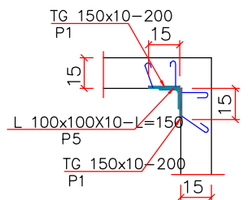

Pozitionare bucle de montaj; goluri aerisire
sc. 1 : 50

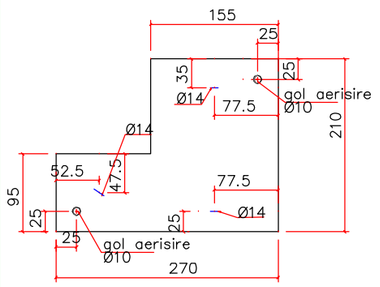

NOTA:

-Prezenta plansa se va consulta obligatoriu cu plansele tehnologice

NOTA:

1. In conformitate cu STAS 10100/75, Clasa de importanta este III
   In conformitate cu normativul P 100_1_2006, Clasa de importanta este III
   In conformitate HG 766-1997, Categoria de importanta este C
   Exigenta de performanta: A1
2. Beton:
   In conformitate cu normativele: NE 012-1-2007/Producerea betonului-punct 4 tab.1 si anexa F tab.1,2 F1.1 si P73-1994/Instructiuni tehnice pentru proiectarea si executia recipientilor din beton armat si beton beton precomprimat pentru lichide
   - Beton egalizare :
     C8/10-clasa tasare S2-ciment IIA-S 32,5 / 0-15 mm-W/C=0.50-$\frac{B}{4}$-G100
   - Beton armat:
     C16/20-clasa tasare S3-ciment IIA-S 32,5 / 0-15 mm-W/C=0.45-$\frac{B}{4}$-G100
   - Acoperirea cu beton a armaturilor: - 2.5cm
3. Otel beton:
   - Conform: STAS 438/1-89; ST 009-96
   - Tipuri otel beton: OB37; PC52;STNB

PROIECTANT : S.C.PROIECT INFRA 2005 S.R.L.				Beneficiar: Comuna Micesti, judeţul Arges.	PC 1128/2023
Specificatie	Nume	Semnatura		Den.proiect: "INFIINTARE SISTEM CENTRALIZAT DE ALIMENTARE CU APA IN SATUL BRANZARI, COMUNA MICESTI, JUD. ARGES".	Faza PTE
Administrator	ing.Pletoiu Ecaterina		Scara 1: 20		
Sef proiect	ing. Paun Adrian				
Proiectant	ing. Trandafira Victor		Data 2023	Denumire plansa: CABINA FORAJ SI DETALII	Nr.pl. 6.1
Redactat	teh. Zamfirescu C-tin				